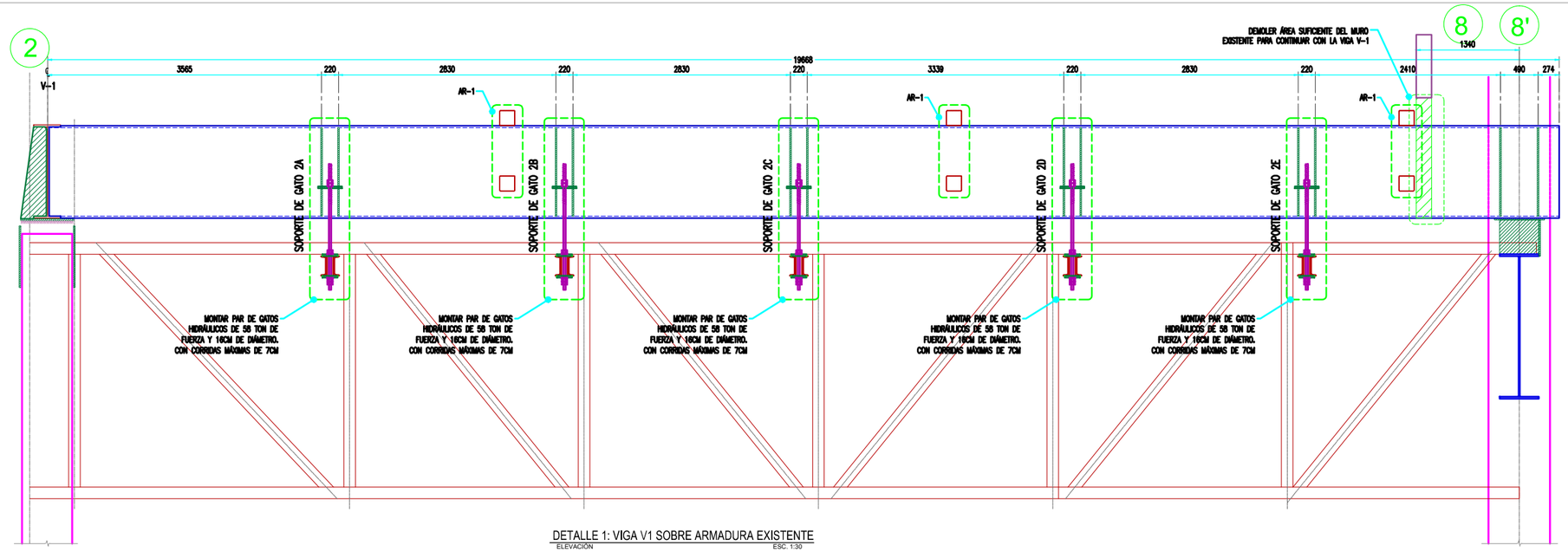

DETALLE 1: VIGA V1 SOBRE ARMADURA EXISTENTE
ELEVACIÓN ESC. 1:30

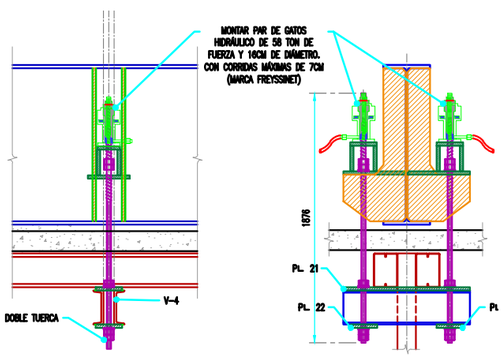

DETALLE 2: MONTAJE DE GATOS HIDRÁULICOS
LATERAL ESC. 1:20

NOTAS:
TRABAJAR CON 8 GATOS SIMULTANEAMENTE PARA EL LEVANTAMEINTO DE LA LOSA SOBRE LA ARMADURA EXISTENTE, COLOCAR LOS GATOS SOBRE LOS APOYOS SOBRE LOS APOYOS DE GATO DEL 2B AL 2E IDENTIFICADOS EN EL DETALLE 1

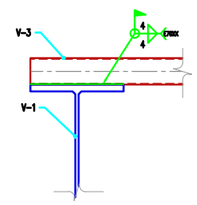

CONEXIÓN CX-6
LATERAL ESC. 1:10

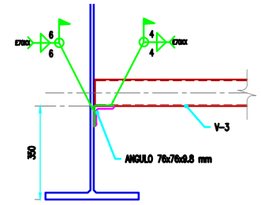

CONEXIÓN CX-7
LATERAL ESC. 1:10

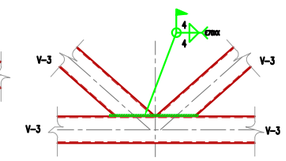

CONEXIÓN CX-8
LATERAL ESC. 1:10

I	V-1, V2	IPC 120x35 cm – 254.3 KG/M	ACERO A-36
□	V-3	HSS 10x10x0.48 cm – 14.02 KG/M	ACERO A-500 GR. B
][	V-4	CE 25.4x7.7 (2CE 10x30) – 89.28 KG/M	ACERO A-529 GR. 50

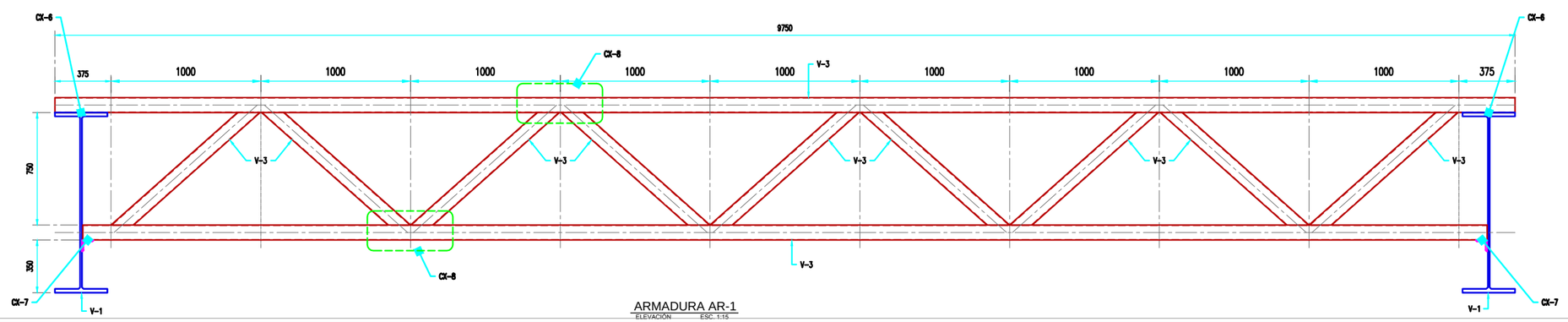

ARMADURA AR-1
ELEVACIÓN ESC. 1:15

Secretaría de Infraestructura Nuevo León GOBIERNO DEL ESTADO

NORTE:
NORTE

PROYECTO:
REMODELACIÓN TEATRO DE LA CIUDAD

TEATRO DE LA CIUDAD, MONTERREY, N.L.

SIMBOLOGÍA / NOTAS:

REVISIÓN:

No.	REVISION / APROBACION	FECHA

UBICACIÓN:
TEATRO DE LA CIUDAD, MONTERREY, N.L.

ESCALA: S/E
ACOTACIONES: METROS

ESCALA GRAFICA:

FECHA:

RESPONSABLE DEL PROYECTO:
ARQ. SANDRA GUADALUPE PATIÑO MACIAS
DIRECTORA DE PROYECTOS

PLANO:
DETALLES DE VIGA DE REFORZAMIENTO V1 Y DE SISTEMA DE ARRIOSTRAMIENTO

CLAVE PLANO:
TDC-PE-04

NOTA:
ESTE PROGRAMA ES DE CARÁCTER PÚBLICO, NO ES PATROCINADO, NI PROMOVIDO POR PARTIDO POLÍTICO ALGUNO Y SUS RECURSOS PROVIENEN DE LOS IMPUESTOS QUE PAGAN TODOS LOS CONTRIBUYENTES. ESTÁ PROHIBIDO EL USO DE ESTE PROGRAMA CON FINES POLÍTICOS, ELECTORALES, DE LUCRO Y OTROS DISTINTOS A LOS ESTABLECIDOS.

GOBIERNO DEL ESTADO DE NUEVO LEÓN
SECRETARÍA DE INFRAESTRUCTURA
SUBSECRETARÍA DE CONSTRUCCIÓN
DIRECCIÓN DE PROYECTOS